FG2562-20

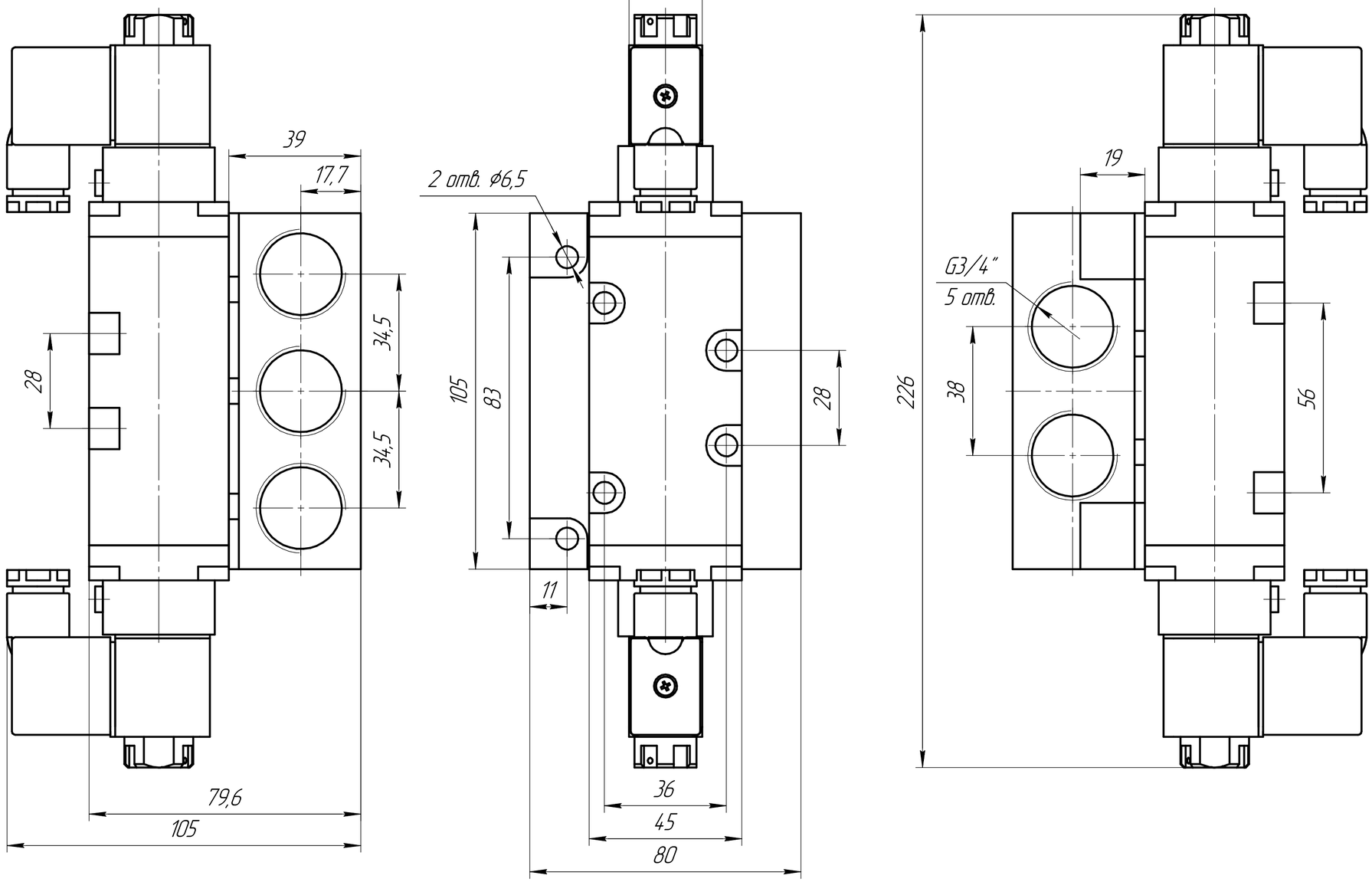

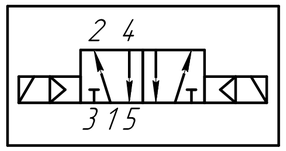

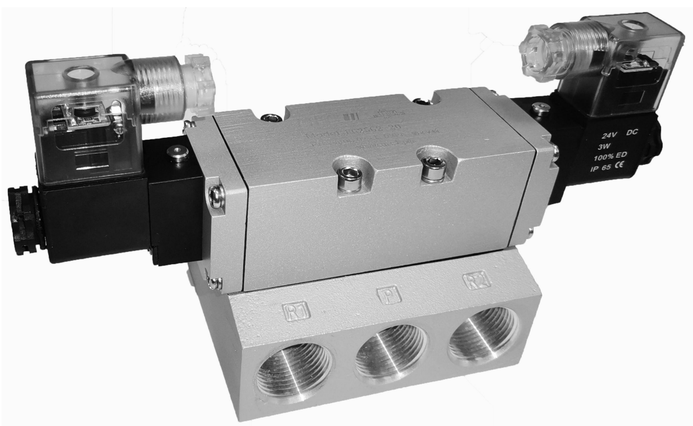

1 Производитель оставляет за собой право изменять размеры и габариты моделей без уведомления.

					FG2562-20			
Изм.	Лист	№ докум.	Подп.	Дата	5/2 Пневмораспределитель с двухсторонним ЭМУ	Лит.	Масса	Масштаб 1:1
Разраб.						Лист	Листов 1	
Пров.								
Т.контр.								
Н.контр.						ООО "ПГС"		
Утв.								

Копировал

Формат А2

Перв. примен.

Справ. №

Подп. и дата

Инв. № дубл.

Взам. инв. №

Подп. и дата

Инв. № подл.